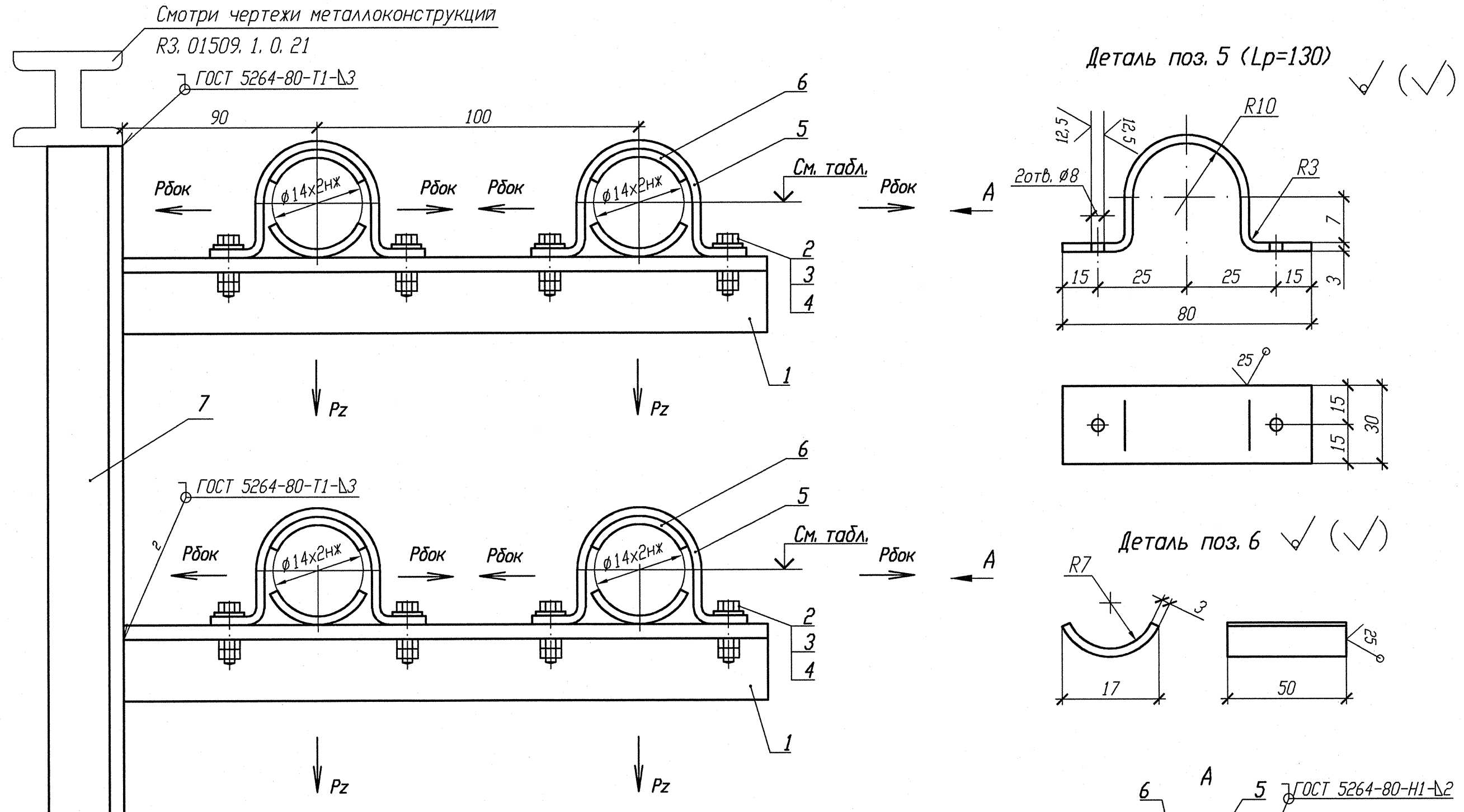

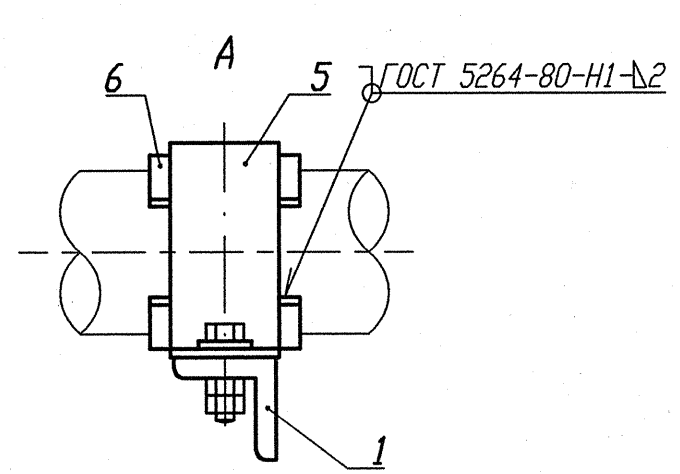

Номер опоры	3TV10Y301	3TV10Y302	3TV10Y303	3TV10Y304	3TV10Y280	3TV10Y281	3TV10Y282	3TV10Y283
Нагрузка на опору Pz(кН)	0, 112	0, 124	0, 111	0, 127	0, 029	0, 029	0, 027	0, 027
Нагрузка на опору Рбок(кН)	0, 037	0, 040	0, 039	0, 046	0, 074	0, 077	0, 058	0, 071
Отметка опоры	+15, 744	+15, 750	+15, 643	+15, 645	+15, 749	+15, 756	+15, 649	+15, 651
Изометрич. чертёж	3TV11Z35	3TV11Z29	3TV11Z08	3TV11Z11	3TV11Z35	3TV11Z29	3TV11Z08	3TV11Z11

Спецификация деталей

Поз.	Обозначение	Наименование	Кол.	Материал	Масса, кг ед.	Масса, кг общ.	Примечание
1	ГОСТ 8509-93	Уголок В- 35х35х4 l=250	1	Ст 3 пс 2-сб ГОСТ 535-2005	0, 525	0, 525	
2	ГОСТ 7798-70	Болт М6-6gх30. 56. 35	8	35 ГОСТ 1050-88	0, 009	0, 072	
3	ГОСТ 11371-88	Шайба А. 6х2. 02. Ст3пс	8	ОК360В-2-IV-Ст3пс ГОСТ 16523-97	0, 0014	0, 0112	
4	ГОСТ 5915-70	Гайка М6-6Н. 8. 35	16	35 ГОСТ 1050-88	0, 0026	0, 416	
5	БК-1998784	Полухомут Б-ПН-3х160х30	4	ОК360В-4-IV-Ст3сп-сб ГОСТ 16523-97	0, 08	0, 32	
6	БК-1998785	Прокладка Б-ПН-3х22х50	8	12Х18Н10Т-М4г ГОСТ 5582-75	0, 03	0, 24	
7	ГОСТ 8509-93	Уголок В- 35х35х4 l=270	1	Ст 3 пс 2-сб ГОСТ 535-2005	0, 567	0, 567	
	ГОСТ 2246-70	Проволока		СВ-04Х19Н11М3		-	
	ГОСТ 9467-75	Электроды		УОНИИ 13/45		-	
					Итого:		2, 151

1 Привязку опоры смотри изометрический чертеж, указанный в таблице.
2 Сварку производить по ГОСТ 5264-80.
3 Отметка трубопровода подлежит уточнению в соответствии с уклоном трубопровода.
4 Максимальная нагрузка на опору Р дана с учетом сейсмического воздействия.
5 Спецификация составлена на четыре опоры.
6 Изготовить два комплекта.

АРХИВНЫЙ ЭКЗЕМПЛЯР

Инв. N подл. R3. 03732. 1. 0. 13
Лист 188

Изм.	Кол. уч.	Лист	Nдок.	Подпись	Дата
Инж. ск.		Сидоренко			12.02
Пров. инж. 1к.		Швабинский			12.02
Пров. вед. инж.		Махотина			12.02
Н. контр.		Краснояров			13.02

R3. TV10. 3095. 013. 03. 00. 106

Ростовская АЭС Блок 3

Реакторное отделение Герметичная часть Трубопроводы отбора проб Ру больше 2.2 МПа	Стадия	Лист	Листов
	Р		1

Опора скользящая направляющая
3TV10Y301 – 3TV10Y304,
3TV10Y280 – 3TV10Y283

ОАО "НИАЭП" 2013

Инв. N подл. | Подп. и дата | Взам. инв. N
R3. 03732. 1. 0. 13 | 12. 03. 13 |